ECOLUX

ACCESORIOS **LAUDA L**
ACCESSORIES

REFERENCIA *REFERENCE*	LUMENES *LUMENS*	ACABADO *FINISH*
EC5155	3120	Negro/Black
EC5158	3120	Blanco/White

CARACTERÍSTIAS TÉCNICAS
TECHNICAL CHARACTERISTICS

Difusor *Diffuser*	Microprismático
Protección IP *IP Process*	20
Factor de potencia (PF) *Power Factor (PF)*	>0,9
Temp. trabajo *Operating Temperature*	-25°C +45°C
Vida Útil *Lifespan*	50.000 h
Garantía *Warranty*	5 años / years
Driver *Driver*	Lifud
CRI	>80
Temperatura de color (3CCT) *Color Temperature (3CCT)*	2.700K / 3.000K / 4.000K
Lúmenes *Lumens*	130 lm/ W
Apertura de haz de luz *Beam Width*	110°
UGR	<19
Potencias *Wattage*	24 W
Voltaje de entrada AC (driver) *AC Input Voltage (Driver)*	230 V
Frecuencia de red *Main Frequency*	50-60 Hz
Etiqueta eficiencia energética *Energy Efficiency Label*	E
Certificaciones *Certifications*	CE, RoHS, Erp

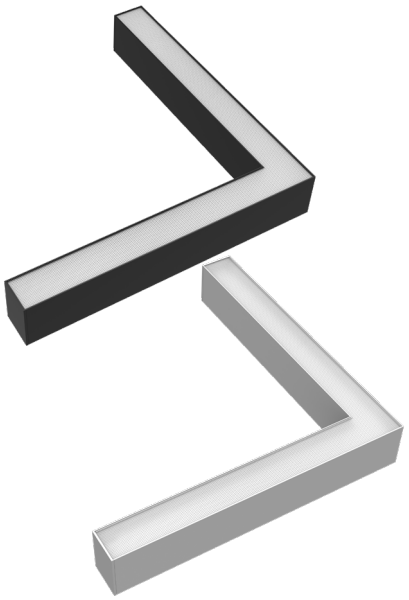

IP20

CRI>80

PF>0,9

UGR<19

50K/h

CCT

5 AÑOS DE GARANTIA
YEARS OF WARRANTY

GRÁFICO
GRAPHIC

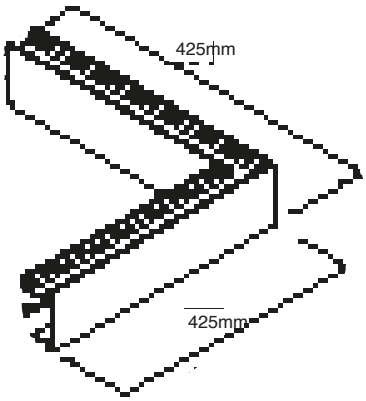

CARACTERÍSTIAS FÍSICAS
PHYSICAL CHARACTERISTICS

Cuerpo *Body*	Aluminio/metal/pc

LOGÍSTICA
LOGISTICS

Producto por caja *Products per box*	5

Contacto/Contact
T. +34 966 75 46 45
comercial@ecolux-lighting.com